„**BESKO**”- Elżbieta Staworko, Bogdan Staworko s.c.

Pracownia Projektowa
52-339 Wrocław, ul. Słowińców 57
tel. 71/ 78-79-792
besko@interia.pl **NIP 899-253-47-59**

PROJEKT WYKONAWCZY

Inwestor: **Gmina Wrocław pl. Nowy Targ 50-141 Wrocław reprezentowana przez Zarząd Dróg i Utrzymania Miasta we Wrocławiu ul. Długa 49, 53-633 Wrocław**

Temat: **Przebudowa chodnika ul. Grunwaldzkiej po stronie północnej, wraz ze ścieżką prowadzącą dla osób niewidzących i niedowidzących na odcinku od ul. Reja do ul. Górnickiego we Wrocławiu**

Część: **DROGOWA**

Funkcja	Imię i nazwisko	Uprawnienia budowlane - specjalność	Nr uprawnień budowlanych	Podpis
Projektował:	**mgr inż. Paweł Brucko-Stempkowski**	**Drogi- konstruk.-budowl. bez ograniczeń**	**4//02/DUW**	
Asystent:	**mgr inż. Anna Staworko**	-	-	

Wrocław, październik 2021r

Spis treści

1. Dane ogólne 4
1.1. Przedmiot opracowania 4
1.2. Inwestor 4
1.3. Zakres opracowania 4
1.4. Wykorzystane materiały 4
2. Stan istniejący 4
2.1 Nawierzchnie chodnika 5
2.2 Okienka piwniczne 6
2.3 Schody do budynków 7
2.4 Barierki ochronne 7
2.5 Stojaki na rowery 7
2.6 Inne elementy zagospodarowania terenu 8
2.7 Parkowanie samochodów 8
3. Podłoże gruntowe 8
4. Rozwiązania projektowe 8
4.1 Założenia wstępne 8
4.2 Roboty ziemne i przygotowawcze 9
4.3 Ukształtowanie w planie 9
4.4 Ukształtowanie wysokościowe 9
4.5 Usytuowanie stojaków na rowery 10
4.6 Wyniesione przejście dla pieszych 10
4.7 Odwodnienie nawierzchni chodnika 11
4.8 Pasy prowadzące 11
4.9. Zieleń 11
4.10 Konstrukcja nawierzchni. 11
4.11 Krawężniki, ... 13
4.12 Zestawienie nawierzchni do rozbiórki 13
4.13 Zestawienie nawierzchni projektowanego chodnika 14
4.14 Ograniczenie parkowania na chodniku 15
4.15 Zmiana lokalizacji wpustów deszczowych 15
4.16 Odbudowa nawierzchni 15
4.17 Korekta wysokościowa elementów sieci 15
4.18 Koordynacja z MPWIK S.A. 16
4.19 Opinia Miejskiego Konserwatora Zabytków 16
4.20 UWAGI KOŃCOWE 17

Rysunki:

l.p.	**Nr rys.**	**Rysunek**	**Skala**
1.	D-01	Plan sytuacyjny –nawierzchnie	1:500
2.	D-02	Plan sytuacyjny – układ wysokościowy	1:250
3.	D-03	Przekroje konstrukcyjne	1:50
4.	D-04	Przekrój podłużny przez w obszarze przejścia dla pieszych	1:50
5.	D-05	Przekrój przez wyniesione przejście dla pieszych	1:50
6.	D-06	Przekroje – regulacja krawężników	1:50
7.	D-07	Odbudowa nawierzchni przekroje	1:25

Opis techniczny

1. Dane ogólne

1.1. Przedmiot opracowania

Przedmiotem opracowania jest wykonanie dokumentacji projektowej dla przebudowy chodnika ul. Grunwaldzkiej po stronie północnej, wraz ze ścieżką prowadzącą dla osób niewidzących i niedowidzących, na odcinku od ul. Reja do ul. Górnickiego we Wrocławiu .

1.2. Inwestor

Inwestorem jest Gmina Wrocław pl. Nowy Targ 50-141 Wrocław reprezentowana przez Zarząd Dróg i Utrzymania Miasta we Wrocławiu ul. Długa 49, 53-633 Wrocław

1.3. Zakres opracowania

Zakres opracowania obejmuje:
- wymianę nawierzchni chodnika,
- wykonanie pasów prowadzących i pól uwagi,
- korekta miejsc postojowych i lokalizacji stojaków dla rowerów
- korekta wysokościowa krawężnika
- dostosowanie chodnika do przejścia dla pieszych:
    - dwa przejścia przez ul. Grunwaldzką przy budynku nr 2 i 4, oraz przy budynku nr 21
    - przez ul. Ł. Górnickiego- przy budynku przy ul. Grunwaldzkiej 2
    - przez ul. M. Reja – od strony budynku przy ul. Grunwaldzkiej 18-22

1.4. Wykorzystane materiały

Przy sporządzeniu projektu wykorzystano poniższe materiały:
- wyniki wizji lokalnej i pomiarów w terenie wykonanych w sierpniu 2020r.
- mapę do celów projektowych w skali 1:500
- opis przedmiotu zamówienia otrzymany od Inwestora

2. Stan istniejący

Ulica Grunwaldzka położona jest w centrum Wrocławia
Szerokość chodnika północnego wynosi od 2,80 m do 8,0 m. Chodnik od jezdni oddzielony jest kamiennym krawężnikiem o szerokości 20cm. Wysokość krawężnika waha się od 16 cm do 1 cm. Aktualnie na żadnym przejściu dla pieszych nie ma obniżonego krawężnika. Istniejący spadek poprzeczny chodnika nie jest normatywny, zawyżony w stosunku do wymagań warunków technicznych dla dróg publicznych .

2.1 Nawierzchnie chodnika

Na istniejącym chodniku występują bardzo różne materiały : płyty kamienne, staroużyteczne, kostkę kamienną 9/11, kostkę kamienną 18/20, płyty betonowe 30x30 cm, płyty betonowe 35x35 cm, sześciokątne płyty betonowe (trylinka).
Chodnik jest w szczególnie złym stanie na pierwszym odcinku od nr 2 gdzie znajdują się płyty kamienne.



Zdj. 1 Chodnik na ul. Grunwaldzkiej od strony ul. Ł. Górnickiego



Zdj. 2 Chodnik na ul. Grunwaldzkiej o nawierzchni z płytek betonowych 35x35

Przy bramie 14/16 znajduje się zabytkowa mozaika, która znajduje się na zdjęciu nr 3.



Zdj. 3 Mozaika przy wejściu do bramy Nr 14/16

2.2 Okienka piwniczne

Na odcinku od ul. Górnickiego do wysokości nr 12 przy ścianie budynku znajdują się kratki piwniczne, na wysokości budynku nr 6 (Policja) nad kratkami zabudowano wyniesione przykrycie.



Zdj.4 Okienko piwniczne na rogu ul. Górnickiego



Zdj.5 Okienko przy budynku Policji (Nr 6)

Nawierzchnia chodnika przy okienkach piwnicznych jest nierówna i zniszczona, a same okienka wysokościowo nie nawiązują do nawierzchni.



Zdj.6 Okienko piwniczne na wys. Nr 2



Zdj.7 Okienko piwniczne na wys. Nr 4

2.3 Schody do budynków

W pasie chodnika są wystawione schody zewnętrzne do budynków o Nr 4; 6; 12, 14, 18,20-22.

Schody mają różną wysokość stopni, są betonowe lub obłożne płytkami ceramicznymi.

Do budynku Policji oprócz schodów wybudowano rampę częściowo zabudowaną poręczą o nawierzchni z kostki kamiennej 9/11.



Zdj.8 Rampa do wejścia do budynku Policji (Nr 6)

2.4 Barierki ochronne

Na wysokości budynku nr 2 znajdują się barierki ochronne ze słupkami z gałkami CITY oznaczone w „Katalogu mebli miejskich" jako BB/IS-I05. Ich wygląd oraz usytuowanie przedstawione jest na zdjęciu nr 1.

2.5 Stojaki na rowery

Na projektowanym odcinku chodnika znajduje się pięć stojaków na rowery. Po stronie północnego chodnika, przy zjeździe do bramy nr 12, który został przedstawiony na zdjęciu nr 4, oraz po stronie południowej przy przejściu dla pieszych.



Zdj. 9 Stojak na rowery usytuowany na wysokości Nr 10

2.6 Inne elementy zagospodarowania terenu

Przy budynkach o numerach 8 i 10 oraz 12 i 14/16 znajdują się przedogródki.
Na przebudowywanym odcinku drogi znajdują się dwa zjazdy do bram budynku nr 12 oraz 14/16. W bramie wjazdowej nr 12 znajduje się wejście do siedziby Okręgu Dolnośląskiego Polskiego Związku Niewidomych. Zjazd wykonany jest z kostki kamiennej 18/20. Zjazd do bramy nr 14/16 wykonany jest z kostki kamiennej 9/11.

2.7 Parkowanie samochodów

W 2020r wprowadzono zmianę sposobu parkowania samochodów. Obecnie parkowanie samochodów odbywa się :

- na odcinku od Nr 6 do Nr 14/16 wzdłuż jezdni na pasach do parkowania
- na odcinku od Nr 18 do Nr 22 prostopadle do jezdni z częściowym parkowaniem na chodniku.

3. Podłoże gruntowe

Z uwagi na istniejące w obrębie chodnika bardzo liczne sieci uzbrojenia terenu, wykonywane w różnym czasie, zakłada się, że podłoże jest bardzo niejednorodne. Stanowią je bowiem zasypki wykopów po budowie sieci. W związku z tym przyjęto w projekcie potrzebę ujednolicenia i wzmocnienia podłoża, poprzez zastosowanie warstwy wzmacniającej z mieszanki mieszanki związanej cementem C1,2/5 i grubości 15 cm.

4. Rozwiązania projektowe

4.1 Założenia wstępne

Na ul. Grunwaldzkiej znajduje się Polski Związek Niewidomych Okręg Dolnośląski co powoduje, że ilość osób niedowidzących w tym miejscu jest większa, dlatego bardzo istotne

jest aby pas komunikacyjny chodnika był możliwe jak najszerszy oraz aby nie występowały na nim żadne przeszkody ani nierówności. Dodatkowo należy zastosować pasy prowadzące oraz pola uwagi ułatwiające poruszanie się po chodniku osobom niewidomym i niedowidzącym.

4.2 Roboty ziemne i przygotowawcze

W ramach prac przygotowawczych rozebrane zostaną istniejące nawierzchnie przebudowywanego chodnika.
Roboty ziemne polegać będą na korytowaniu pod konstrukcje nawierzchni – pogłębieniu koryta po rozbiórce nawierzchni o ok. 15 cm.

4.3 Ukształtowanie w planie

Ukształtowanie w planie chodnika w ulicy Grunwaldzkiej nie ulegnie zmianie.

4.4 Ukształtowanie wysokościowe

Nie planuje się ingerencji w elewacje budynków wzdłuż ulicy Grunwaldzkiej, w tym również ingerencji w stopnie schodowe przy wejściach do budynków oraz w kraty okien piwniczych.

Z uwagi na konieczność obniżenia krawężnika przy przejściach dla pieszych , dostosowanie spadków zarówno poprzecznych jak i podłużnych do normatywnych, konieczna jest zmiana uksztaltowania wysokościowego chodnika i przebudowa krawężnika.
Zaprojektowano jedno przejście wyniesione na wysokość Nr 2 i 4. Na pozostałych przejściach obniżono krawężniki do wymaganej wysokości 1cm i na długości 1,0m do wysokości 0cm.

W związku z tym, że aktualnie krawężniki na przejściach mają wysokość od 10cm do 15cm obniżenie ich do wymaganej wysokości i utrzymanie maksymalnego dopuszczalnego spadku poprzecznego 3% chodnika z uwzględnieniem rampy przy jezdni o szerokości 0,7m i spadku 5% (wykonanej z kostki „STOP") powoduje, że konieczne jest obniżenie poziomu chodnika przy budynku nr 2 od strony ul. Górnickiego i przy budynku nr 21. W tych dwóch lokalizacjach należy otworzyć ścianę w sposób analogiczny co do materiału i kolorystyki jak istniejący materiał.
Przy ul. Grunwaldzkiej 2 należy wykonać cokół betonowy otynkowany na zdjęciu nr 10.



Zdj. 10 Istniejąca ściana, która zostanie odkryta przy wykonywaniu przejścia ul. Grunwaldzkiej 2

Przy ul. Grunwaldzkiej 21 należy odtworzyć płyty 30x30cm przedstawione na zdjęciu nr 11.



Zdj. 11 Istniejąca elewacja wykonana z płytek 30x30 cm, która zostanie odkryta przy wykonywaniu przejścia przy ul. Grunwaldzkiej 21

Na przejściach przez ul. Górnickiego i ul. Mikołaja Reja konieczna jest przebudowa istniejących obrzeży od strony trawników. Szczegóły przedstawiono na planie sytuacyjnym i przekrojach poprzecznych.
Aby uniknąć budowy dodatkowego obrzeża przy ścianie budynku i wysokościowo dowiązać się do istniejącego okienka piwnicznego na rogu budynku Nr 2 zaprojektowano zwężenie szerokości przejścia dla pieszych do 3,0m . Takie rozwiązanie pozwoli na odsunięcie koniecznego obniżenia poziomu chodnika przy drzewie vis a vis budynku nr 2. (po drugiej stronie przejścia dla pieszych).
Z tego samego powodu zaprojektowano zwężenie przejścia dla pieszych przy budynku nr 21 przy ul. Grunwaldzkiej.

4.5 Usytuowanie stojaków na rowery

Istniejące stojaki na rowery po stronie północnej znajduje się przy bramie do budynku nr 12, w miejscu siedziby Polskiego Związku Niewidomych Okręg Dolnośląski, dlatego istotne jest aby w tym miejscu chodnik miał 3,0 m i nie był tam żadnych przeszkód. W tym celu stojak na rowery został przeniesiony na jezdnię skracając tym samym długość zatoki postojowej ok. 9,7m. Zaprojektowano 4 stojaki na rowery.
Zaprojektowano dwie wyspy separacyjne, między wjazdem a stojakami oraz po drugiej stronie stojaków. Wyspę zaprojektowano z nakładanych elementów jako azyle drogowe. Wyspa składa się z czterech elementów zewnętrznych kwadratowych o wymiarach 500x500mm oraz z dwóch azyli narożnych zaokrąglonych łukiem R= 500 mm. Od strony zjazdu zaprojektowano tablicę kierującą typu „leitboy", które szczegółowo opisano w odrębnym projekcie organizacji ruchu docelowego.

4.6 Wyniesione przejście dla pieszych

Wyniesione zostanie przejście dla pieszych na wysokości budynków nr 2 i 4. Wyniesienie przejścia dla pieszych jest najbardziej rekomendowanym rozwiązaniem budowy przejścia a w przypadku budowy w rejonie dużego nasilanie ruchu ludzi niedowidzących wręcz wskazanym.

Budowa przejścia wyniesionego powoduje, że unika się przebudowy studni kanalizacyjnej zlokalizowanej na wysokości przejścia.
Tarcza przejścia będzie miała szerokość 4,0m powiększona o pasy 0,2m z każdej strony. Najazd na przejście będzie miał szerokość 1,6m i spadek ok. 7%.
Konstrukcję przejścia pokazano na rysunku nr D-05.

4.7 Odwodnienie nawierzchni chodnika

Odwodnienie nawierzchni chodnika nie zmieni się i realizowane będzie powierzchniowo spadkami poprzecznymi i podłużnymi, kierującymi wody opadowe do ścieku przykrawężnikowego w jezdni. Konieczna zmiana lokalizacji wpustów opisana w punkcie 4.15.
Przy skrzyżowaniu ul. Mikołaja Reja oraz ul. Grunwaldzkiej, gdzie wykonany zostanie zieleniec, obniżone zostanie obrzeże i woda z chodnika będzie spływać na zieleniec. Analogicznie zostanie odprowadzona woda z chodnika na zieleniec zlokalizowany w rejonie posterunki Policji.

4.8 Pasy prowadzące

W ramach przebudowy chodnika przewidziano pasy prowadzące w pasie komunikacyjnym chodnika . Pasy prowadzące mają szerokość 0,3 m i wykonane są ze specjalnych betonowych płytek. Pola uwagi mają wymiary 0,6x0,6m zaprojektowano je w miejsca zmiany kierunku pasów prowadzących, przejść na pieszych oraz przy bramie nr 12 w miejscu Polskiego Związku Niewidomych Okręg Dolnośląski.

4.9. Zieleń

Zgodnie z wytycznymi otrzymanymi z Zarządu Dróg i Utrzymania Miasta oraz z Zarządu Zieleni zaprojektowano cztery dodatkowe zieleńce. Pierwszy z nich znajduje się po północnej stronie chodnika przy budynku nr 6 przy komisariacie Policji, kolejne dwa znajdują się przy skrzyżowaniu ul. Grunwaldzkiej z ul. Mikołaja Reja. Ostatni zieleniec zaprojektowano po południowej stronie chodnika przy skrzyżowaniu ul. Grunwaldzkiej z ul. Ładną.
Projektowana zieleń to:

- Róża 'Roland Garos' – wysokość do 70cm
- Pigwowiec japoński - wysokość do 80cm
- Berberys thunberga - wysokość do 100cm

a więc spełniające wymagania co do wysokości.
Szczegóły projektu znajdują się w odrębnym opracowaniu dotyczącym zieleni.

4.10 Konstrukcja nawierzchni.

W pasie komunikacyjnym chodnika zastosowano nowe płytki betonowe 50x50cm, natomiast w pozostałej część chodnika kostkę kamienną 9/11.
Szerokości pasów komunikacyjnych chodnika zaprojektowano tak aby można je było wykonać z płyt o wymiarach 50x50 lub 50x25 bez konieczności cięcia płyt. Od budynku o numerze 2 do 4 pas komunikacyjny chodnika w szerokość 2,05m, na wysokości budynku nr 6 pas komunikacyjny ma szerokość 2,55m, natomiast w pozostałej część zaprojektowano pas o szerokości 3,05m.
Na ul. Grunwaldzkiej znajdują się dwa zjazdy. W części komunikacyjnej zamiast płytek 50x50cm zastosowano kostkę kamienną ciętą płomieniowaną, natomiast część zjazdu poza pasem wykonano z kostki kamiennej 18/20. Szczegóły na rysunku nr D-03.

Przy przejściach dla pieszych zaprojektowano kostki „STOP" o łącznej szerokości 0,7m. Przejścia mają szerokość 4,0m i 3,0m. Na długość 3,0m (w przypadku węższych przejść na długości 2,0m) przewidziano krawężnik obniżony do wysokości 1cm ±1cm, natomiast na 1,0m krawężnik wtopiony, który nie będzie wystawał.
Szczegółowy sposób ułożenia płyt przedstawiony został na rysunku nr D-01 nawierzchnie.

Układ warstw dla chodnika zaprojektowano następujący:

Nawierzchnia z płyt betonowych 50x50/50x25 na chodniku:
- *warstwa ścieralna – płyty betonowe 50x50/50x25 gr. 7 cm TYP D (Katalog nawierzchni i chodników) – kolor szary*
- *podsypka cementowo-piaskowa 1:3 gr. 5 cm*
- *podbudowa zasadnicza - kruszywo łamane 0/31,5 mm grubości 15 cm.*
- *w-w wzmacniająca – mieszanka związana cementem C1,5/2,0 gr. 15 cm*

Na krawędzi chodników przy przejściach dla pieszych należy wykonać nawierzchnię z kostek betonowych „STOP" gr. 8 cm koloru żółtego ułożonych w siedmiu rzędach.

Nawierzchnia z kostki kamiennej 9/11 poza najazdami:
- *kostka kamienna 9/11 cm, spoinowana suchą zaprawą cem.-pisak.*
- *podsypka cementowo-piaskowa 1:3 gr. 3 cm*
- *podbudowa zasadnicza - kruszywo łamane 0/31,5 mm grubości 15 cm.*
- *w-w wzmacniająca – mieszanka związana cementem C1,5/2,0 gr. 15 cm*

W strefie budynków kostka spoinowana będzie zaprawą mokrą – szczegóły na przekrojach.

Nawierzchnia z kostki kamiennej 9/11 w strefie najazdów:
- *kostka kamienna 9/11 cm, spoinowana suchą zaprawą cem.-pisak.*
- *podsypka cementowo-piaskowa 1:3 gr. 3 cm*
- *podbudowa zasadnicza - kruszywo łamane 0/31,5 mm grubości 20 cm.*
- *w-w wzmacniająca – mieszanka związana cementem C1,5/2,0 gr. 15 cm*

Nawierzchnia na zjazdach z kostki granitowa 18/20 ciętej płomieniowanej:
- *kostka granitowa 18/20 cięta płomieniowana gr 20 cm*
- *podsypka cementowo-piaskowa 1:3 gr. 3 cm*
- *podbudowa zasadnicza - kruszywo łamane 0/31,5 mm grubości 20 cm.*
- *w-w wzmacniająca – mieszanka związana cementem C1,5/2,0 gr. 15 cm*

Nawierzchnia na zjazdach z kostki kamiennej 18/20 starożytecznej:
- *kostka kamienna 18/20 starożyteczna gr 20 cm*
- *podsypka cementowo-piaskowa 1:3 gr. 3 cm*
- *podbudowa zasadnicza - kruszywo łamane 0/31,5 mm grubości 20 cm.*
- *w-w wzmacniająca – mieszanka związana cementem C1,5/2,0 gr. 15 cm*

Nawierzchnia z płyt kamiennych (w zakresie odbudowy nawierzchni po drugiej stronie przebudowywanego przejścia) :
- *płyta kamienna starożyteczna gr. 8 cm*
- *podsypka cementowo-piaskowa 1:3 gr. 5 cm*
- *podbudowa zasadnicza - kruszywo łamane 0/31,5 mm grubości 15 cm.*
- *w-w wzmacniająca – mieszanka związana cementem C1,5/2,0 gr. 15 cm*

Dla części chodnikowej na której nie dopuszcza się ruchu pojazdów należy zadbać o to aby, nośność górnej powierzchni warstwy mrozoochronnej, wyrażona wtórnym modułem odkształcenia E2, co najmniej E2=80 MPa.

Wymagania dla podbudowy z kruszywa łamanego:

- *kruszywo granitowe lub bazaltowe*
- *sposób wykonania i parametry podbudowy zgodnie z normą PN-S-06102 Drogi samochodowe. Podbudowy z kruszyw stabilizowanych mechanicznie*
- *E1=60 MPa*
- *E2=120 MPa*
- *Io≤2,2*

Na zjazdach oraz na miejscach gdzie dopuszczalny jest postój aut nawierzchnię należy wykonać tak aby nośność podłoża (górnej powierzchni zasypki wykopu), wyrażona wtórnym modułem odkształcenia E2, co najmniej E2=80 MPa.

Wymagania dla podbudowy z kruszywa łamanego:

- *kruszywo granitowe lub bazaltowe*
- *sposób wykonania i parametry podbudowy zgodnie z normą PN-S-06102 Drogi samochodowe. Podbudowy z kruszyw stabilizowanych mechanicznie*
- *E1=80 MPa*
- *E2=130 MPa*
- *Io≤2,2*

4.11 Krawężniki,

Istniejący krawężnik wzdłuż remontowanych odcinków chodnika w ulicach Grunwaldzkiej, Mikołaja Reja oraz Łukasza Górnickiego zostanie przebudowany. Krawężnik od ul. Łukasza Górnickiego do przejścia dla pieszych na ul. Grunwaldzkiej wykonany zostanie ze światłem 13 cm, natomiast na pozostałym odcinku remontowanego chodnika ze światłem 16 cm. Na przejścia dla pieszych krawężnik zostanie podzielony na trzy odcinki. Na środkowym odcinku, będzie miał 1m krawężnik będzie wtopiony i będzie miał światło 0 cm, natomiast na pozostałych odcinkach będzie miał światło 1cm. Na zjeździe przy numerze 12 i 14/16 oraz w miejscu gdzie będą znajdowały się miejsca postojowe przy numerach od 18 do 22 krawężnik będzie ustawiony ze światłem 5 cm. Krawężniki należy ustawiać na ławie z oporem z betonu C 12/15, o przekroju 20x20+15x35 cm.

Szczegóły konstrukcyjne nawierzchni zobrazowano na rysunku D-02.

Przy nowo wykonywanym zieleńcu na skrzyżowaniu ul. Grunwaldzkiej z ul. Ładną, aby uniemożliwić postój aut zaprojektowano krawężnik wbudowany co 1,0 m. Oznaczenie wg KMM symbolem SP/IS-I09.

4.12 Zestawienie nawierzchni do rozbiórki

W celu wykonania nawierzchni chodników należy dokonać rozbiórki:

- nawierzchni z kostki kamiennej 9/11 545 m^2;
- nawierzchnia z płyt betonowych 50x50 cm 482 m^2
- nawierzchnia z płyt betonowych 35x35cm 78 m^2
- nawierzchnia z płyt betonowych 30x30cm 162 m^2
- nawierzchnia z płyt betonowych sześciokątnych 19 m^2
- nawierzchnia z płyt kamiennych 282 m^2
- nawierzchnia wykonana z mozaiki 6 m^2

- nawierzchnia zjazdu z kostki kamiennej 18/20 cm 19 m^2
- jezdnia z kostki kamiennej 18/20 cm 65,5 m^2
- jezdnia z kostki kamiennej 9/11 cm 152,3 m^2
- jezdnia z kostki kamiennej 18/20 cm po wykonaniu wpustów 19,2 m^2
- jezdnia z kostki kamiennej 9/11 cm po wykonaniu wpustów 13,9 m^2

Rozbiórka elementów dróg

Długość krawężników kamiennych: 287 m

4.13 Zestawienie nawierzchni projektowanego chodnika

l.p.	ilość
Chodnik z kostki kamiennej 9/11, spoinowane na sucho	467 m^2
Chodnik z kostki kamiennej 9/11, spoinowane na mokro	140 m^2
Chodnik z płyt 50x50 cm Chodnik z płyt 50x25cm	554 m^2 54 m^2
Jezdnia z kostki kamiennej 18/20	65,5 m^2
Jezdnia z kostki kamiennej 9/11	152,3 m^2
Jezdnia z kostki kamiennej 18/20 cm po wykonaniu wpustów	19,2 m^2
Jezdnia z kostki kamiennej 9/11 cm po wykonaniu wpustów	13,9 m^2
Zjazd z kostki granitowej 18/20 ciętej płomieniowanej	19,3 m^2
Kostki typu „STOP”	20,3 m^2
Zieleńce	90 m^2
Przejście wyniesione z kostki kamiennej 9/11 ciętej płomieniowanej	33 m^2
Przejście wyniesione z kostki kamiennej 9/11 staroużytecznej	24 m^2
Zjazd z kostki kamiennej 18/20 staroużyteczna	34 m^2

Długość krawężników kamiennych: 233 m
Długość krawężników kamiennych o zmiennej wysokości: 54,0 m
Obrzeże betonowe: 94,6 m
Krawężniki kamienne wystające co 1 m 8 m
Pasy prowadzące 30x30cm: 251 m
Pola uwagi 60x60cm: 11 sztuk
Elewacja z płyt 30x30 0,6 m^2
Elewacja betonowa otynkowana 0,5 m^2

Zestawienie przebudowy nawierzchni (poza przebudowywanym chodnikiem):

Chodnik z płyt 50x50 cm	41 m^2
Chodnik z płyt 35x35 cm	26 m^2
Chodnik z płyt 30x30 cm	35 m^2
Kostka kamienna 9/11	40 m^2
Płyty kamienne	$8m^2$

Dodatkowo regulacja krawężnika pociąga za sobą konieczność rozbiórki i odbudowy nawierzchni jezdni bezpośrednio przy regulowanym krawężniku. Sposób ingerencji w jezdnię pokazano na rysunkach nr D-01 i D-06. Ilości zostały uwzględnione w powyższej tabeli.

4.14 Ograniczenie parkowania na chodniku

W celu wykonania chodnika o szerokości 2,0 m niezbędna jest zmiana sposobu parkowania na ul. Grunwaldzkiej. Przewidziano pozostawienie istniejących barierek ochronnych (BB/IS-I05) oraz postawienie słupków z gałką CITY oznaczonych w katalogu jako SP/IS-I05. Dokładne miejsce rozmieszczenia słupków i barierek znajduje się na planie sytuacyjnym.

4.15 Zmiana lokalizacji wpustów deszczowych

Z uwagi na budowę wyniesionego przejścia dla pieszych konieczna jest zmiana lokalizacji wpustów deszczowych, tak aby znajdowały się poza wyniesieniem..
Ponieważ aktualnie na wysokości przejścia dla pieszych przez ul. Reja zabudowane są wpusty pod chodnikiem a krawężnik ulega obniżeniu zaprojektowano przeniesienie wpustów deszczowych poza przejście. Rozwiązanie przebudowy odwodnienia został przedstawione w odrębnym projekcie.

4.16 Odbudowa nawierzchni

Przebudowa odwodnienia nawierzchni pociąga za sobą konieczność rozbiórki a następnie odbudowy nawierzchni, poza obszarem objętym przebudową chodnika.
Odbudowie podlega dodatkowy pas chodnika przy ul. Reja oraz nawierzchni jezdni w rejonie ul. Reja i wyniesionego przejścia dla pieszych.

Zakres i lokalizacja odbudowy nawierzchni oraz przekroje uwzględniające kliny odłamu przedstawiono na rysunku nr D-07.

4.17 Korekta wysokościowa elementów sieci

Konieczność dokonania korekty wysokościowej:

- zwieńczeń studni kanalizacyjnych, (2szt)
- studni telekomunikacyjnych (6szt),
- skrzynek gazowych (32szt) i wodociągowych (2szt).

Z uwagi na obniżenie poziomu nawierzchni konieczna będzie przebudowa studni telekomunikacyjnych w ilości 7 szt. (brak możliwości regulacji wysokościowej). Sposób odbudowy zostanie ustalony na roboczo z użytkownikiem sieci ORANGE i NETIA.

Sposób zabudowy włazów studni kanalizacyjnych, skrzynek gazowych i wodociągowych oraz pokryw studni telekomunikacyjnych powinien być zgodny z Katalogiem standardów nawierzchni chodników dla Wrocławia wariant dopuszczony :

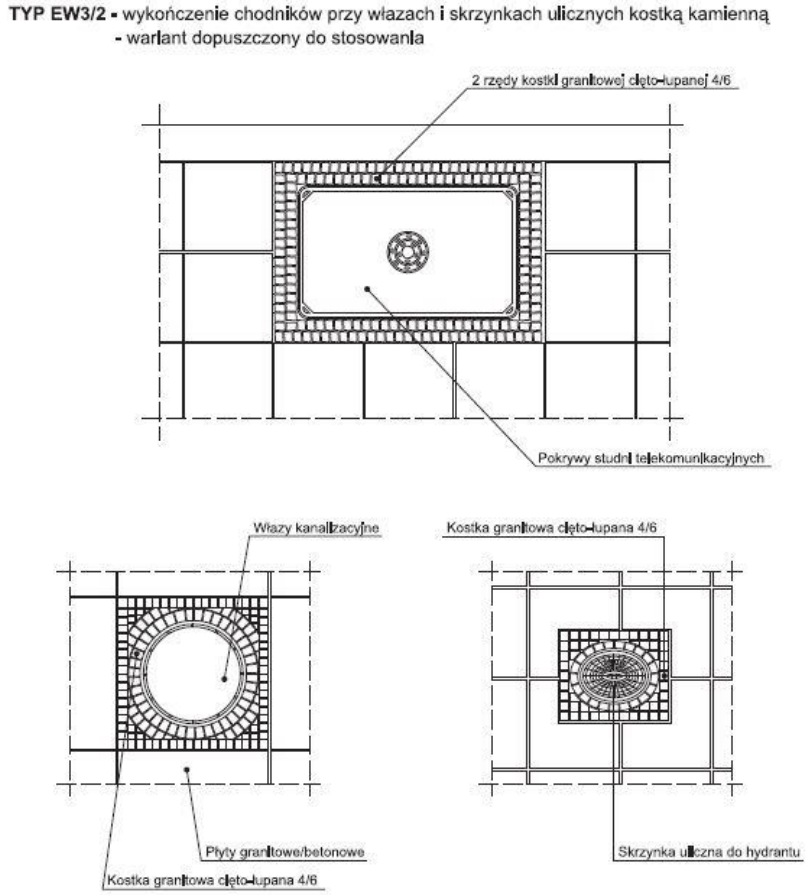

4.18 Koordynacja z MPWIK S.A.

Wraz z przebudową chodnika wykonywaną przez Zarząd Dróg i Utrzymania Miasta, Miejskie Przedsiębiorstwo Wodociągów i Kanalizacji S.A. będzie wykonywało przebudowę sieci wodociągowej.

Inwestorzy obu zadań planują wykonanie robót wspólnie w jednym przetargu. Odbudowa nawierzchni w terenie poza przebudowywanym chodnikiem jest tematem odrębnego opracowania.

4.19 Opinia Miejskiego Konserwatora Zabytków

Projekt zaopiniowano u Miejskiego Konserwatora Zabytków. Wprowadzono korekty wynikające z uzyskanej opinii MKZ zaakceptowane przez ZDIUM a mianowicie w miejsce nawierzchni bitumicznej na wyniesionym przejściu dla pieszych zastosowano kostkę kamienną analogiczną jak istniejąca nawierzchnia oraz wprowadzono kk 18/20 na zjazdach.

Z uwagi na stanowisko ZDIUM pozostawiono wyspy separacyjne jako urządzenia BRD w formie wysp nakładanych.

Ponieważ przejścia dla pieszych zgodnie z przepisami należy oznakować znakami poziomymi malowanymi pozostawiono oznakowanie malowane. Będzie ono wymagało częściej niż przejście z nawierzchni bitumicznej odnawiania malowania.

4.20 UWAGI KOŃCOWE

1. Na etapie uzgadniania dokumentacji Inwestor wystosował pismo do właścicieli budynków o regulację i remont kratek okien piwnicznych. Zakłada się, że przed lub w trakcie realizacji niniejszego zadania właściciele budynków podejmą stosowne prace.
2. Prace związane z wykonywaniem chodnika i odbudową nawierzchni będą skoordynowane i wykonywane jednocześnie przez tego samego Wykonawcę wyłonionego we wspólnym przetargu zorganizowanym przez ZDIUM i MPWIK S.A.
3. Niniejszy projekt należy rozpatrywać łącznie z projektem odbudowy nawierzchni wykonanym dla MPWiK.

Asystent :

mgr inż. Anna Staworko

Projektant:

mgr inż. Paweł Brucko-Stempkowski

„BESCO"- Elżbieta Staworko Bogdan Staworko s.c.
Pracownia Projektowa
ul. Słowińców 57
52-339 Wrocław

Wrocław, 12 stycznia 2021 r.

WIM-EM.7211.1.2021.MD

Dotyczy: wydania opinii do projektu drogowego dla zadania: "Przebudowa chodnika ul. Grunwaldzkiej po północnej stronie wraz ze ścieżką prowadzącą dla osób niewidomych i niedowidzących, na odcinku od ul. Reja do ul. Górnickiego we Wrocławiu".

Odpowiadając na Państwa wniosek, który wpłynął do Wydziału Inżynierii Miejskiej 29 grudnia 2020 r. dotyczący wydania opinii do projektu drogowego dla zadania: "Przebudowa chodnika ul. Grunwaldzkiej po północnej stronie wraz ze ścieżką prowadzącą dla osób niewidomych i niedowidzących, na odcinku od ul. Reja do ul. Górnickiego we Wrocławiu". uprzejmie informuję, że opiniuję pozytywnie przedłożony projekt bez uwag.

Niniejszej opinii dokonano działając na podstawie art. 10 ust. 6 ustawy z dnia 20 czerwca 1997 r. Prawo o ruchu drogowym (tekst jednolity Dz. U. z dnia 24 stycznia 2020 r. poz., 110 z późn. zm.), w związku z § 3, ust.1, pkt.6, rozporządzenia Ministra Infrastruktury z dnia 23 września 2003r., w sprawie szczegółowych warunków zarządzania ruchem na drogach oraz wykonywania nadzoru nad tym zarządzaniem (Dz. U. Nr 177, poz. 1729).

DYREKTOR WYDZIAŁU
Elwira Nowak

Sporządził: Magdalena Dąbkowska tel. 777-87-29

Do wiadomości:

1. Zarząd Dróg i Utrzymania Miasta; ul. Długa 49; 53-633 Wrocław
2. aa

Wydział Inżynierii Miejskiej
ul. Gabrieli Zapolskiej 4; 50-032 Wrocław
tel. +48 717 77 71 12
fax +48 717 77 75 79
wim@um.wroc.pl
www.wroclaw.pl

ZDiUM

ZARZĄD DRÓG I UTRZYMANIA MIASTA WE WROCŁAWIU

Wrocław, dnia 2021-02-02

BESKO Elżbieta Staworko Bogdan Staworko s.c.
ul. Słowińców 57
52-339 Wrocław

TRP.4110.18.107666. 9321 **.2020.JD**

Dotyczy: Opracowania dokumentacji projektowej dla przebudowy chodnika przy ul. Grunwaldzkiej we Wrocławiu

W odpowiedzi na pismo z dnia 22.12.2020 r., Zarząd Dróg i Utrzymania Miasta we Wrocławiu wnosi uwagi do przedłożonego **projektu budowlano – wykonawczego** Przebudowy chodnika ul. Grunwaldzkiej po stronie północnej, wraz ze ścieżką prowadzącą dla osób niewidzących i niedowidzących na odcinku ud ul. Reja do ul. Górnickiego we Wrocławiu

1. Zaprojektowane na ul. Grunwaldzkiej wyspy boczne trwale związane z nawierzchnią jezdni powinny mieć parametry zgodne z przepisami Rozporządzenia Ministra Transportu i Gospodarki Morskiej z dnia 2 marca 1999 r. w sprawie warunków technicznych, jakim powinny odpowiadać drogi publiczne i ich usytuowanie (tekst jednolity Dz. U. 2016.124 z późniejszymi zmianami), określonymi w § 35.3 tj. załamania osi i krawędzi jezdni związane z wyspą powinny być wykonane o skosie określonym w § 64, czyli w tym przypadku nie większym niż 1:5;
2. Projektowana zieleń nie może ograniczać widoczności na skrzyżowaniach, co w szczególności dotyczy skrzyżowania ul. Grunwaldzkiej i ul. Ładnej. Nie należy w tej lokalizacji projektować zieleni rosnącej powyżej 1,0 m wysokości co wiąże się z doborem roślinności niskiej, płożącej;
3. Zieleńce zlokalizowane przy krawędzi jezdni należy zabezpieczyć przed parkowaniem np. podwójnym krawężnikiem SP/IS-I09 wg KMM;
4. Szerokość pasa komunikacyjnego musi uwzględniać zastosowanie pełnego modułu płyt betonowych 50x50 oraz 30x30. Wymiar poprzeczny chodnika wynikający z zastosowania pełnego modułu płyt betonowych będzie uzyskany zmianą szerokości nawierzchni z kostki kamiennej 9x11 zlokalizowanej przy fasadzie budynku i wzdłuż krawężnika jezdni;
5. Przy fasadzie budynków zaprojektować nawierzchnię szczelną, z kostki kamiennej 9x11, spoinowaną na „mokro" zaprawą cementowo – piaskową. Przy okienkach piwnicznych projektować jeden rząd kostki kamiennej 9x11;
6. Na odcinku chodnika ul. Grunwaldzkiej od nr 6 (Policja) do narożnika budynku, przy skrzyżowaniu ulic Grunwaldzkiej i Górnickiego, poszerzyć pas komunikacyjny w odniesieniu do najbardziej wysuniętego okienka piwnicznego;
7. W treści projektu zamiast „płytek STOP" stosować „kostka betonowa STOP";

Zarząd Dróg i Utrzymania Miasta we Wrocławiu
53-633 Wrocław, ul. Długa 49
www.zdium.wroc.pl; zdium@zdium.wroc.pl
tel: 71 355 90 76, fax: 71 355 08 66, fax: 71 373 49 06

8. Dla wyniesionego przejścia dla pieszych z mieszanki bitumicznej na istniejącej nawierzchni jezdni z kostki kamiennej 18x20, z uwagi na zaprojektowane wbudowanie zmiennej grubości warstwy występuje możliwość spękań nawierzchni, w związku z tym należy zaprojektować grubość nawierzchni bitumicznej - nakładka grubości 15 cm w całym przekroju w tym również w obrębie najazdów;
9. Na przebudowywanych chodnikach w strefie dojść do przejść dla pieszych przez ulice: Reja, Górnickiego i Grunwaldzkiej (ma wysokości nr 21) nie projektować dużych spadków podłużnych i poprzecznych (w tym 5% spadku poprzecznego bezpośrednio przy krawędzi jezdni). Zaprojektowane duże spadki mogą stwarzać zagrożenie dla pieszych w sytuacji oblodzenia i zaśnieżenia chodników.

Proszę o wprowadzenie powyższych uwag i ponowne przedłożenie projektu do uzgodnienia

Z upoważnienia Dyrektora
NACZELNIK WYDZIAŁU
Barbara Malarska

Sprawę prowadzi:

Jędrzej Dębowski, tel. 71 376 07 21, jedrzej.debowski@zdium.wroc.pl

Otrzymują:

1. Adresat
2. aa, TRP

POLSKI ZWIĄZEK NIEWIDOMYCH
ORGANIZACJA POŻYTKU PUBLICZNEGO
OKRĘG DOLNOŚLĄSKI
ul. Grunwaldzka 12 b, 50-355 Wrocław
☎ 71/ 321- 32- 02, 515 088 017
e-mail: sekretariat@dolnoslaski.pzn.org.pl
REGON: 932112921; KRS: 0000087580; NIP: 898- 16- 24- 789
Konto: Santander 61 1090 1522 0000 0000 5201 9091

L. dz. 278/2021

Wrocław, 22.02.2021 r.

Polski Związek Niewidomych Okręg Dolnośląski w odpowiedzi na pismo z dnia 20.01.2021 r., dotyczące przebudowy chodnika przy ul. Grunwaldzkiej we Wrocławiu, przychyla się do zaproponowanych przez Państwa rozwiązań.

Z poważaniem;

PREZES ZARZĄDU
Okręgu Dolnośląskiego PZN
Barbara Lindenau-Bryja

Wiceprezes
Dolnośląskiego PZN

POLSKI ZWIĄZEK NIEWIDOMYCH
Okręg Dolnośląski
50-355 Wrocław, ul. Grunwaldzka 12b
tel. /71/ 321-32-02, 515-088-017
NIP 898-16-24-789
KRS 0000087580

ZDiUM
ZARZĄD DRÓG I UTRZYMANIA MIASTA WE WROCŁAWIU

Wrocław, dnia 2021-03-04

BESKO Elżbieta Staworko Bogdan Staworko s.c.
ul. Słowińców 57
52-339 Wrocław

TRP.4110.18. 20589 **.2020.JD**

Dotyczy: Przebudowy chodnika ul. Grunwaldzkiej po stronie północnej, wraz ze ścieżką prowadzącą dla osób niewidzących i niedowidzących na odcinku od ul. Reja do ul. Górnickiego we Wrocławiu

Zarząd Dróg i Utrzymania Miasta we Wrocławiu informuje, że uzgadnia pozytywnie przedłożony projekt budowlany i wykonawczy branży drogowej dla zadania pn.: „Przebudowa chodnika ul. Grunwaldzkiej po stronie północnej, wraz ze ścieżką prowadzącą dla osób niewidzących i niedowidzących na odcinku od ul. Reja do ul. Górnickiego we Wrocławiu"

Z upoważnienia Dyrektora
NACZELNIK WYDZIAŁU
[illegible]

Sprawę prowadzi:
Jędrzej Dębowski, tel. 71 376 07 21, jedrzej.debowski@zdium.wroc.pl

Załączniki:
1. Projekt budowlany i wykonawczy (zwrot)

Otrzymują:
1) Adresat
2. aa, TRP.

Zarząd Dróg i Utrzymania Miasta we Wrocławiu
53-633 Wrocław, ul. Długa 49
www.zdium.wroc.pl; zdium@zdium.wroc.pl
tel: 71 355 90 76, fax: 71 355 08 66, fax: 71 373 49 06

„BESKO"- Elżbieta Staworko Bogdan Staworko s.c.
Pracownia Projektowa
ul. Słowińców 57
52-339 Wrocław

Wrocław, 25 marca 2021 r.

WIM-EM.7211.6.2021.MD

Dotyczy: wydania opinii do projektu drogowego dla zadania: "Przebudowa chodnika ul. Grunwaldzkiej po północnej stronie wraz ze ścieżką prowadzącą dla osób niewidomych i niedowidzących, na odcinku od ul. Reja do ul. Górnickiego we Wrocławiu".

Odpowiadając na Państwa wniosek, który wpłynął do Biura Zrównoważonej Mobilności i Wydziału Inżynierii Miejskiej 2 marca 2021 r. dotyczący wydania opinii do skorygowanego projektu drogowego dla zadania: "Przebudowa chodnika ul. Grunwaldzkiej po północnej stronie wraz ze ścieżką prowadzącą dla osób niewidomych i niedowidzących, na odcinku od ul. Reja do ul. Górnickiego we Wrocławiu". uprzejmie informuję, że opiniuję pozytywnie przedłożony projekt bez uwag.

Niniejszej opinii dokonano działając na podstawie art. 10 ust. 6 ustawy z dnia 20 czerwca 1997 r. Prawo o ruchu drogowym (tekst jednolity Dz. U. z dnia 24 stycznia 2020 r. poz., 110 z późn. zm.), w związku z § 3, ust.1, pkt.6, rozporządzenia Ministra Infrastruktury z dnia 23 września 2003r., w sprawie szczegółowych warunków zarządzania ruchem na drogach oraz wykonywania nadzoru nad tym zarządzaniem (Dz. U. Nr 177, poz. 1729).

DYREKTOR WYDZIAŁU
Elwira Nowak

Sporządził: Magdalena Dąbkowska tel. 777-87-29

Do wiadomości:

1. Zarząd Dróg i Utrzymania Miasta; ul. Długa 49; 53-633 Wrocław
2. BZM
3. aa

Wydział Inżynierii Miejskiej
ul. Gabrieli Zapolskiej 4; 50-032 Wrocław
tel. +48 717 77 71 12
fax +48 717 77 75 79
wim@um.wroc.pl
www.wroclaw.pl

Zarząd Dróg i Utrzymania Miasta
ul. Długa 49, 53-633 Wrocław

Pełnomocnik: **Bogdan Staworko,**
ul. Słowińców 57, 52-339 Wrocław

MKZ.410.73.2021
AŚ / 00045130/2021/W

Wrocław, 16.04.2021r.

Dotyczy: przebudowy chodnika ul. Grunwaldzkiej, na odcinku od ul. Reja do ul. Górnickiego we Wrocławiu

W odpowiedzi na wniosek z dnia 05.03.2021r. (wpływ do Biura Miejskiego Konserwatora Zabytków we Wrocławiu w dniu 10.03.2021r.), w sprawie uzgodnienia projektu dotyczącego przebudowy chodnika po północnej stronie ul. Grunwaldzkiej, na odcinku od ul. Mikołaja Reja do ul. Łukasza Górnickiego we Wrocławiu, proszę przyjąć, co następuje:

Ulica Grunwaldzka zlokalizowana jest na obszarze historycznego układu urbanistycznego Placu Grunwaldzkiego, stanowiącego część Śródmieścia we Wrocławiu, ujętego w gminnej ewidencji zabytków prowadzonej na podstawie Zarządzenia nr 12549/14 Prezydenta Wrocławia z dnia 24 listopada 2014r. W świetle powyższego obszar podlega ochronie na podstawie przepisów wynikających z ustawy z dnia 23 lipca 2003r. *o ochronie zabytków i opiece nad za*bytkami (t. j. Dz. U. 2020 poz. 282 z późn. zm.).

Wyjaśnić należy, że historyczny układ urbanistyczny to szczególny rodzaj zabytku, który został zdefiniowany jako „przestrzenne założenie miejskie [...], zawierające zespoły budowlane, pojedyncze budynki i formy zaprojektowanej zieleni, rozmieszczone w układzie historycznych podziałów własnościowych i funkcjonalnych, w tym sieci ulic lub sieci dróg" (art. 3 pkt. 12 ww. ustawy). Zadaniem Miejskiego Konserwatora Zabytków we Wrocławiu jest ocena wpływu planowanej inwestycji na zachowanie wartości zabytkowych chronionego układu urbanistycznego. Ochrona takiego układu ma na celu trwałe zachowanie jego historycznego rozplanowania oraz kompozycji przestrzennej, jak również utrwalenie lub nawiązywanie do historycznego zagospodarowania, także poprzez zachowanie nawierzchni kamiennych. Istotną kwestią dla ochrony zabytków jest konieczność zachowania wartości autentyczności i integralności obiektów zabytkowych, w odniesieniu do konkretnych komponentów tworzących dany układu przestrzenny.

Na odcinku ul. Grunwaldzkiej od ul. Reja do ul. Górnickiego w dużej części zachowany został jednolity przekrój poprzeczny ulicy o nawierzchni z kamiennej kostki 18/20cm. Częściowemu przekształceniu uległy chodniki, miejscami wykonane z betonowych płytek o różnym formacie i układzie. Znaczna część chodników po obu stronach jezdni nawiązują układem do historycznego kształtu poprzez zachowanie obustronnych dobruków z drobnej kostki kamiennej, okalającej główny trakt pieszy zbudowany z granitowych płyt. Ulica Grunwaldzka jest dobrze zachowanym przykładem charakterystycznej budowy ulic XIX-wiecznego Wrocławia, a nawierzchnia jezdni, choć miejscami wymaga remontu, nie uległa całkowicie współczesnym przebudowom i zmianom, zachowując walory autentyczności.

Planowane zamierzenie zgodnie z przedstawioną do oceny dokumentacją pn. „Przebudowa chodnika ul. Grunwaldzkiej po stronie północnej, wraz ze ścieżką prowadzącą dla osób niewidzących i niedowidzących na odcinku od ul. Reja do ul. Górnickiego we Wrocławiu", opracowaną przez BESKO Pracownia Projektowa, mgr inż. Paweł Brucko-Stempkowski (uprawnienia nr 4/02/DUW), obejmuje m. in. przebudowę chodnika po północnej stronie ulicy, poprzez rozbiórkę nawierzchni z granitowych płyt z obustronnym dobrukiem oraz wtórnych nawierzchni betonowych i wykonanie nowego chodnika na całym odcinku z płyt betonowych 50x50cm, z obustronnym dobrukiem z kostki kamiennej 9/11, wykonanie pa-

Biuro Miejskiego Konserwatora Zabytków
ul. Bernardyńska 5; 50-156 Wrocław
tel. + 48 717 77 94 51
fax +48 717 77 86 55
mkz@um.wroc.pl
www.wroclaw.pl

sów prowadzących osoby niewidome i niedowidzące do bramy wjazdowej w kamienicy nr 12, gdzie znajduje się wejście do siedziby Polskiego Związku Niewidomych Okręg Dolnośląski, przebudowę istniejących zjazdów z zastosowaniem częściowo kostki kamiennej 9/11 oraz betonowej kostki holland 10x20cm, obniżenie krawężników w miejscach przejść dla pieszych oraz wyniesienie przejścia dla pieszych na wysokości kamienicy przy ul. Grunwaldzkiej 4. Ponadto, planuje się oddzielić strefy parkowania od chodników poprzez zastosowanie słupków miejskich, a stojaki na rowery przeniesiono na jezdnię. Dodatkowo w przestrzeni chodnika zaprojektowano zieleńce, które uzyskały akceptację Zarządu Zieleni Miejskiej we Wrocławiu (pismo znak DU.451.48.2021.2.AA z dnia 24.02.2021r.).

Zdaniem organu ochrony zabytków sam charakter zamierzenia jest pozytywnym działaniem mającym na celu poprawę jakości i dostępności przestrzeni publicznej, z uwzględnieniem zasady dotyczącej użyteczności dla osób o różnej sprawności sformułowanej w „Wrocławskich standardach dostępności przestrzeni miejskich", przyjętych do stosowania Zarządzeniem nr 249/19 Prezydenta Wrocławia z dnia 21 stycznia 2019r. Wskazać należy, że zgodnie z § 3 ww. zarządzenia, stosowanie Standardów nie może stać w sprzeczności z obowiązującymi przepisami prawa m. in. ustawą o ochronie zabytków i opiece nad zabytkami.

Dla realizacji zadania dotyczącego przebudowy chodnika, w dokumentacji projektowej należy uwzględnić ochronę i zachowanie nawierzchni kamiennych będących elementami zarówno jezdni, jak i chodnika. W świetle powyższego, proszę wziąć pod rozwagę następujące zalecenia konserwatorskie:

- zasadne jest wykonanie traktu komunikacyjnego w ciągu chodnika z wielkoformatowych płyt granitowych w nawiązaniu do historycznego zagospodarowania; z uwagi na wzmożony ruch osób niewidomych i niedowidzących dopuszcza się wprowadzenie płyt betonowych 50x50cm; akceptuje się rozwiązanie wprowadzające obustronny pas kostki kamiennej 9/11 w ciągu chodnika;
- nie wnosi się uwag do wprowadzenia pasów prowadzących do siedziby Polskiego Związku Niewidomych na fragmencie ul. Grunwaldzkiej planowanym do przebudowy;
- zjazdy z drogi należy wykonać z granitowej kostki staroużytecznej 18/20; dopuszcza się natomiast w ciągu traktu pieszego wykonanie zjazdów z zastosowaniem granitowej kostki ciętej, dla zapewnienia równej powierzchni;
- w miejscach planowanego obniżenia poziomu chodnika (przy budynku nr 2 oraz 21), co spowoduje odsłonięcie niewykończonych części cokołów, należy zaprojektować wykończenie w sposób analogiczny jak istniejące oraz ujednolicić powierzchnie poprzez scalenie materiałowe i kolorystyczne wprowadzanych i istniejących elementów (planowane jest wprowadzenie płyt kamiennych o wymiarach 100x25x3cm, co znacznie odbiega od obecnego wykończenia cokołów obu budynków)
- wyspy separacyjne w ciągu jezdni zaleca się zaprojektować w formie wyniesionego obrzeża z płaskownika stalowego wypełnionego kostką granitową;
- planowane wyniesione przejście dla pieszych na wysokości nr 4 należy zaprojektować w formie wyniesienia fragmentu istniejącej jezdni z kostki kamiennej;
- nie wnosi się uwag do wprowadzenia zieleńców w przestrzeni chodnika;

Niniejsza opinia nie zwalnia od konieczności uzyskania innych wymaganych przepisami prawa opinii, uzgodnień i pozwoleń.

Agnieszka Śmidel

Otrzymują:
1. adresat
2. MKZ a/a Grunwaldzka

Zarząd Dróg i Utrzymania Miasta
ul. Długa 49, 53-633 Wrocław

Pełnomocnik: **Bogdan Staworko,**
ul. Słowińców 57, 52-339 Wrocław

MKZ.410.73.2021
AŚ / 00092459/2021/W

Wrocław, 23.07.2021r.

Dotyczy: przebudowy chodnika ul. Grunwaldzkiej, na odcinku od ul. Reja do ul. Górnickiego we Wrocławiu

W odpowiedzi na pismo z dnia 21.06.2021r. (wpływ do Biura Miejskiego Konserwatora Zabytków we Wrocławiu za pomocą elektronicznej skrzynki podawczej ePUAP w dniu 22.06.2021r.), w sprawie zmiany zaleceń konserwatorskich wydanych dla projektu przebudowy chodnika ul. Grunwaldzkiej we Wrocławiu, uprzejmie informuję, że stanowisko Miejskiego Konserwatora Zabytków wyrażone w piśmie z dnia 16.04.2021r. pozostaje nadal aktualne.

KIEROWNIK DZIAŁU
Zieleni Zabytkowej i Organizacji
Agnieszka Świderek

Otrzymują:
1. adresat
2. MKZ a/a Grunwaldzka

Biuro Miejskiego Konserwatora Zabytków
ul. Bernardyńska 5; 50-156 Wrocław
tel. + 48 717 77 94 51
fax +48 717 77 86 55
mkz@um.wroc.pl
www.wroclaw.pl

BESKO Elżbieta Staworko Bogdan Staworko s.c.
Ul. Słowińców 57

52-339 Wrocław

Wrocław, 05.07.2021

DPR.BWB.823.12.2021 DS

Dotyczy: Przebudowy chodnika ul Grunwaldzkiej po stronie północnej, wraz ze ścieżką prowadzącą dla osób niewidzących i niedowidzących na odcinku od Reja do ul. Górnickiego we Wrocławiu

Biuro Wrocław Bez Barier na podstawie otrzymanej dokumentacji projektu, uzgadnia pozytywnie projekt budowlany i wykonawczy dla zadania pn.: „Przebudowa chodnika ul Grunwaldzkiej po stronie północnej, wraz ze ścieżką prowadzącą dla osób niewidzących i niedowidzących na odcinku od Reja do ul. Górnickiego we Wrocławiu".

Z wyrazami szacunku,

DYREKTOR BIURA
Dominik Golema

Sprawę prowadzi:
Dariusz Szrejder, dariusz.szrejder@um.wroc.pl

Do wiadomości:
1. a/a

Biuro Wrocław Bez Barier
ul. Wojciecha Bogusławskiego 8, 10; 50-031 Wrocław
tel. +48 717 77 89 61
fax +48 717 77 81 99
bwb@um.wroc.pl
www.wroclaw.pl

WOJEWÓDZKI URZĄD
OCHRONY ZABYTKÓW
we Wrocławiu
50-243 Wrocław, ul. Władysława Łokietka 1
tel. 71 343-65-01, 344-38-92, fax 344-14-49

WUOZ
52400311

WZA.5183.6474.2020.JB
rkp 39366-2020

Wrocław, 19.10.2020 r.

BESKO Pracownia Projektowa
Elżbieta, Bogdan Staworko
ul. Słowińców 57
52-339 Wrocław

Dotyczy: opinii w zakresie ochrony konserwatorskiej dla 1) remontu chodnika po południowo-wschodniej części ul. Jedności Narodowej na odcinku od garażu przy bramie nr 43 do Ronda Anny German we Wrocławiu;
2) przebudowy chodnika ul. Grunwaldzkiej po północnej stronie wraz ze ścieżką prowadzącą dla osób niewidomych i niedowidzących, na odcinku od ul. Reja do ul. Górnickiego we Wrocławiu
(w zakresie określonym na dołączonych do wniosku projektach zagospodarowania terenu)

W odpowiedzi na Państwa pismo z dnia 23.09.2020 r., wpł. 24.09.2020 r., w sprawie jak wyżej informuję, że na tym etapie dla przedmiotowych inwestycji nie warunkuję konieczności uzyskania pozwolenia na prowadzenie badań archeologicznych.

Obowiązują następujące uwarunkowania konserwatorskie:

1. Przedmiotowe zamierzenia należy uzgodnić z Miejskim Konserwatorem Zabytków we Wrocławiu.
2. W razie odkrycia w trakcie robót ziemnych obiektów nieruchomych bądź ruchomych zabytków archeologicznych (bądź przedmiotów, co do których istnieje przypuszczenie, że są zabytkami) Inwestor zobowiązany jest wstrzymać prace, zabezpieczyć ten przedmiot przy użyciu dostępnych środków niezwłocznie powiadomić Dolnośląskiego Wojewódzkiego Konserwatora Zabytków. W tym przypadku zostaną podjęte ratownicze badania wykopaliskowe, prowadzone przez uprawnionego archeologa, za pozwoleniem Dolnośląskiego Wojewódzkiego Konserwatora Zabytków. W trakcie ewentualnych ratowniczych badań archeologicznych wszelkie odkryte przedmioty zabytkowe oraz obiekty nieruchome, nawarstwienia kulturowe podlegają ochronie w myśl przepisów przywołanej ustawy z dnia 23 lipca 2003 r. o ochronie zabytków i opiece nad zabytkami (Dz. U. z 2020 r., poz. 282 ze zm.).

Powyższe stanowisko nie zwalnia od konieczności uzyskania wszystkich opinii, uzgodnień i pozwoleń wymaganych przepisami prawa.

Zastępca Dolnośląskiego
Wojewódzkiego Konserwatora Zabytków
we Wrocławiu
mgr Daniel Gibski

Otrzymują
1. Adresat
2. a/a Wrocław, obr. Plac Grunwaldzki

JB/JS

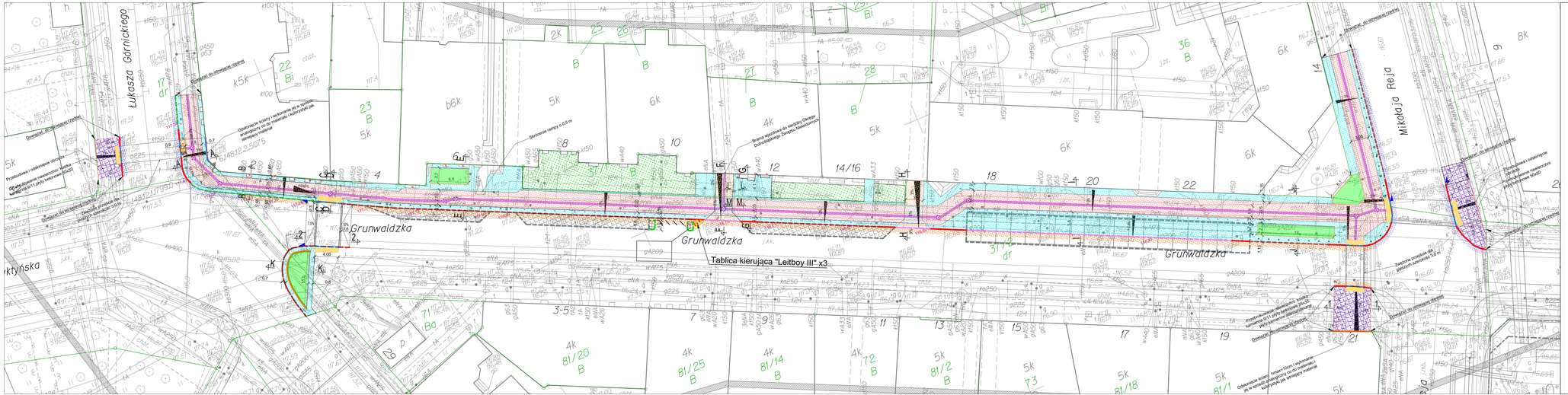
Łukasza Górnickiego
Grunwaldzka
Grunwaldzka
Grunwaldzka
Mikołaja Reja
Tablica kierująca "Leitboy III" x3
Przebudowa i odtworzenie chodnika
Przebudowa i odtworzenie chodnika
Przebudowa i odtworzenie chodnika

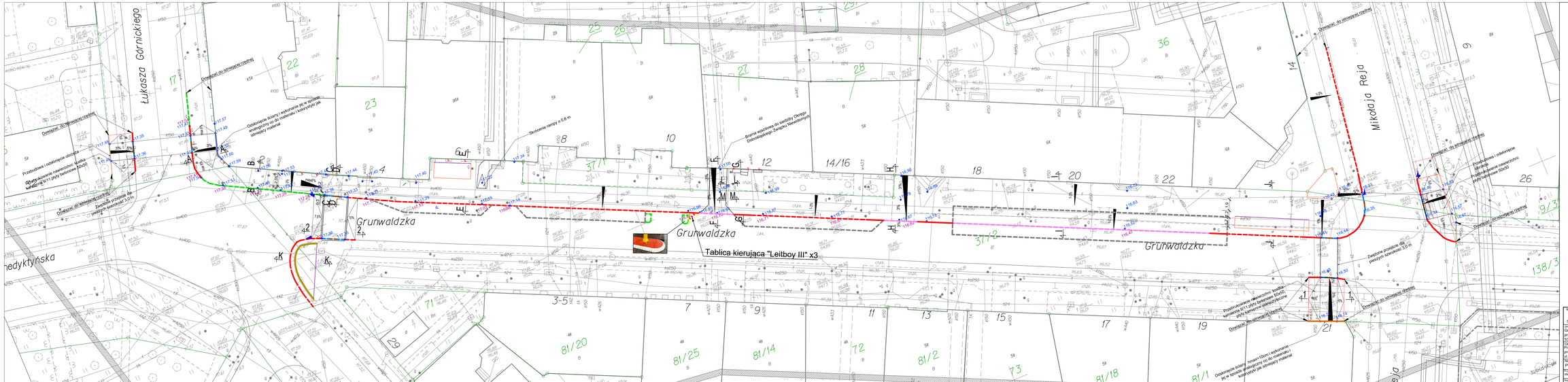
Lukasza Górnickiego
Grunwaldzka
Mikołaja Reja
Tablica kierująca "Leitboy III" x3
Przebudowa chodnika ul. Grunwaldzkiej po stronie północnej, wraz ze kosztką przez Zarząd Dróg i Utrzymania Miasta we Wrocławiu ul. Długa 49, 53-633 Wrocław
Projektowany krawężnik obniżony do wysokości 1 cm
Projektowany krawężnik obniżony do wysokości 5 cm
Projektowany krawężnik wtopiony
Projektowany krawężnik wbudowany co 1 m
Obrzeże
Obrzeże obniżone
Płyty kamienne 100x25x3
Słupek Z GALKĄ CITY (SP/S-05)
Barierka ochronna (BB/S-05) - projektowane
Barierka ochronna (BB/S-05) - istniejące
Stojaki na rowery oraz wyspa dzielająca
Projektowany wpust deszczowy
Wpust deszczowy do usunięcia
Projektowane rzędne na chodniku
Projektowane rzędne na jezdni
Miejsca postojowe
Legenda
"BESKO" Elżbieta Staworko Bogdan Stworko s.c.
Pracownia Projektowa
52-339 Wrocław ul.Siewierzów 57
tel. / fax. 71 / 78-79-792
Inwestor: Gmina Wrocław pl. Nowy Targ 1-8, 50-141 Wrocław reprezentowana przez Zarząd Dróg i Utrzymania Miasta we Wrocławiu ul. Długa 49, 53-633 Wrocław
Obiekt: Przebudowa chodnika ul. Grunwaldzkiej po stronie północnej, wraz ze kosztką przez Zarząd Dróg i Utrzymania Miasta we Wrocławiu od ul. Reja do ul. Górnickiego na odcinkach
Tytuł rysunku: PLAN SYTUACYJNY - UKŁAD WYSOKOŚCIOWY
Branża: drogi
Stadium: PW
Data: 10.2021r
Skala: 1:250
Nr rys. D-02
mgr inż. Paweł Brucko-Stempkowski
mgr inż. Anna Staworko
Nr uprawn. 4/ OZDUW
Podpis
Podpis

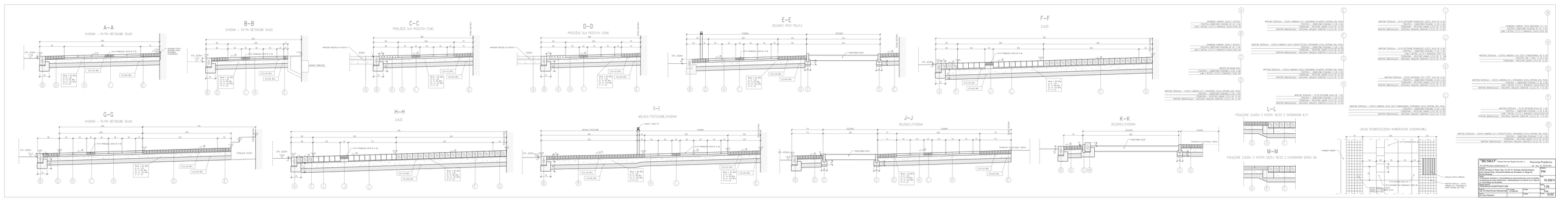
A–A
CHODNIK – PŁYTKI BETONOWE 50x50
B–B
CHODNIK – PŁYTKI BETONOWE 50x50
C–C
PRZEJŚCIE DLA PIESZYCH (10M)
D–D
PRZEJŚCIE DLA PIESZYCH (30M)
E–E
ZIELENIEC PRZY POLICJI
F–F
ZJAZD
G–G
CHODNIK – PŁYTKI BETONOWE 50x50
H–H
ZJAZD
I–I
WIEJSCA POSTOJOWE/CHODNIK
J–J
ZIELENIEC/CHODNIK
K–K
ZIELENIEC/CHODNIK
L–L
POŁĄCZENIE ZJAZDU Z KOSTKI 18/20 Z CHODNIKIEM 9/11
M–M
POŁĄCZENIE ZJAZDU Z KOSTKI DUŻEJ 18/20 Z CHODNIKIEM 50X50 CM
UKŁAD ROZWIĄZANIA NAWEŻOWEJ CHODNIKOWEJ
"BESCO" Usługi Ogólnobudowlane
Inwestor: Przemysław Przybylski
Adres: Wrocław, ul. Stachowicza 7/7
Adres inwestycji: Wrocław, Targ H.B. Sw.Jerzego Wrocławskiego 1/2 dz. nr 1/2 obręb 1 Śródmieście
Tytuł: Zagospodarowanie terenu – Przebudowa placu zabaw przy ul. Stachowicza dla potrzeb inwestycji: Budowa zespołu mieszkaniowo-usługowego na Targu H.B. Sw.Jerzego Wrocławskiego
PROJEKTANCI: AUTORZY PROJEKTU
Projekt: Planet Studio Development
Adres: Wrocław, ul. Stachowicza 7/7
Data: 10.2021
Skala: 1:25
Rysunek: D-03

1–1

PRZEJŚCIE DLA PIESZYCH

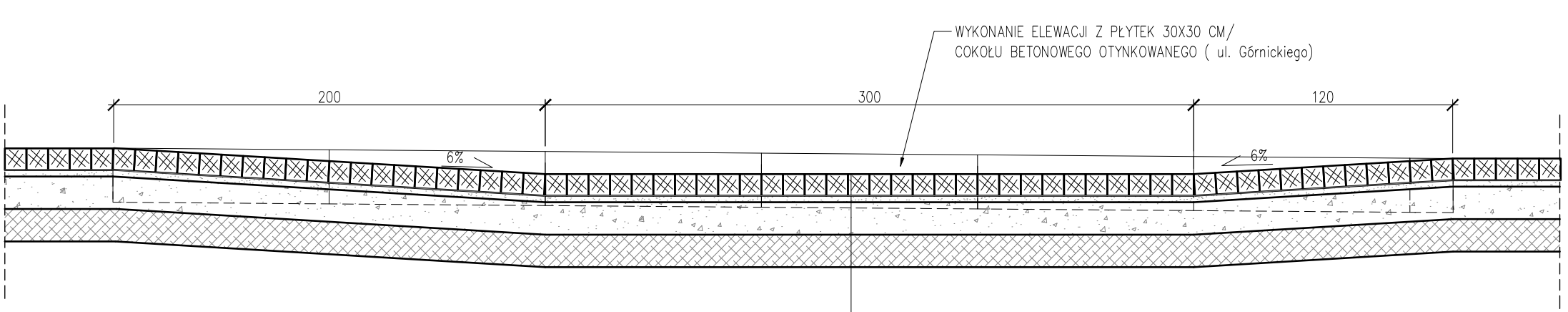

WARSTWA ŚCIERALNA – KOSTKA KAMIENNA 9/11, SPOINOWANE SUCHĄ ZAPRAWĄ CEM.–PIASK.
PODSYPKA – CEMENTOWO–PIASKOWA 1:3 GR. 3 CM
PODBUDOWA – KRUSZYWO ŁAMANE 0/31,5 GR. 15 CM
WARSTWA WZMACNIAJĄCA – MIESZANKA ZWIĄZANA CEMENTEM C1,5/2,0 GR. 15 CM

"BESKO" Elżbieta Staworko Bogdan Staworko s.c. Pracownia Projektowa

52-339 Wrocław ul.Słowińców 57 tel. / fax. 71/ 78-79-792

Inwestor: Gmina Wrocław pl. Nowy Targ 1-8, 50-141 Wrocław reprezentowana przez Zarząd Dróg i Utrzymania Miasta we Wrocławiu ul. Długa 49, 53-633 Wrocław			Stadium : PW
Obiekt: Przebudowa chodnika ul. Grunwaldzkiej po stornie północnej, wraz ze ścieżką prowadzącą dla osób niewidomych i niedowidzących od odcinku od ul. Reja do ul. Górnickiego we Wrocławiu			Data : 10.2021r
Nazwa rysunku: PRZEKRÓJ PODŁUŻNY CHODNIKA W OBSZARZE PRZEJŚCIA DLA PIESZYCH W REJONIE UL. GÓRNICKIEGO			Skala : 1:50
Projektant: mgr inż.Paweł Brucko-Stempkowski	Nr uprawn. 4/ 02/DUW	Podpis :	Branża : drogi
Asystent: mgr inż. Anna Staworko		Podpis :	Nr rys. : D-04

2–2

WYNIESIONE PRZEJŚCIE

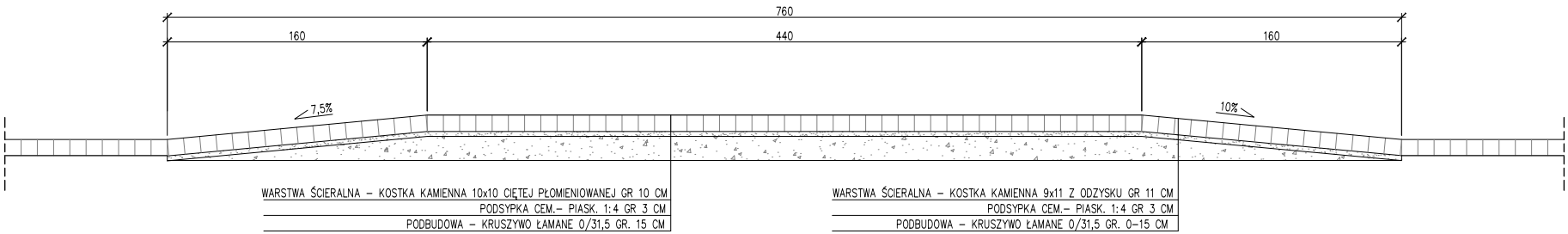

"BESKO" Elżbieta Staworko Bogdan Staworko s.c. Pracownia Projektowa

52-339 Wrocław ul.Słowińców 57 tel. / fax. 71/ 78-79-792

Inwestor: Gmina Wrocław pl. Nowy Targ 1-8, 50-141 Wrocław reprezentowana przez Zarząd Dróg i Utrzymania Miasta we Wrocławiu ul. Długa 49, 53-633 Wrocław			Stadium : PW
Obiekt: Przebudowa chodnika ul. Grunwaldzkiej po stornie północnej, wraz ze ścieżką prowadzącą dla osób niewidomych i niedowidzących od odcinku od ul. Reja do ul. Górnickiego we Wrocławiu			Data : 10.2021r
Nazwa rysunku: PRZEKRÓJ PRZEZ WYNIESIONE PRZEJŚCIE DLA PIESZYCH			Skala : 1:50
Projektant: mgr inż.Paweł Brucko-Stempkowski	Nr uprawn. 4/ 02/DUW	Podpis :	Branża : drogi
Asystent: mgr inż. Anna Staworko		Podpis :	Nr rys. : D-05

JEZDNIA – KOSTKA KAMIENNA 18/20

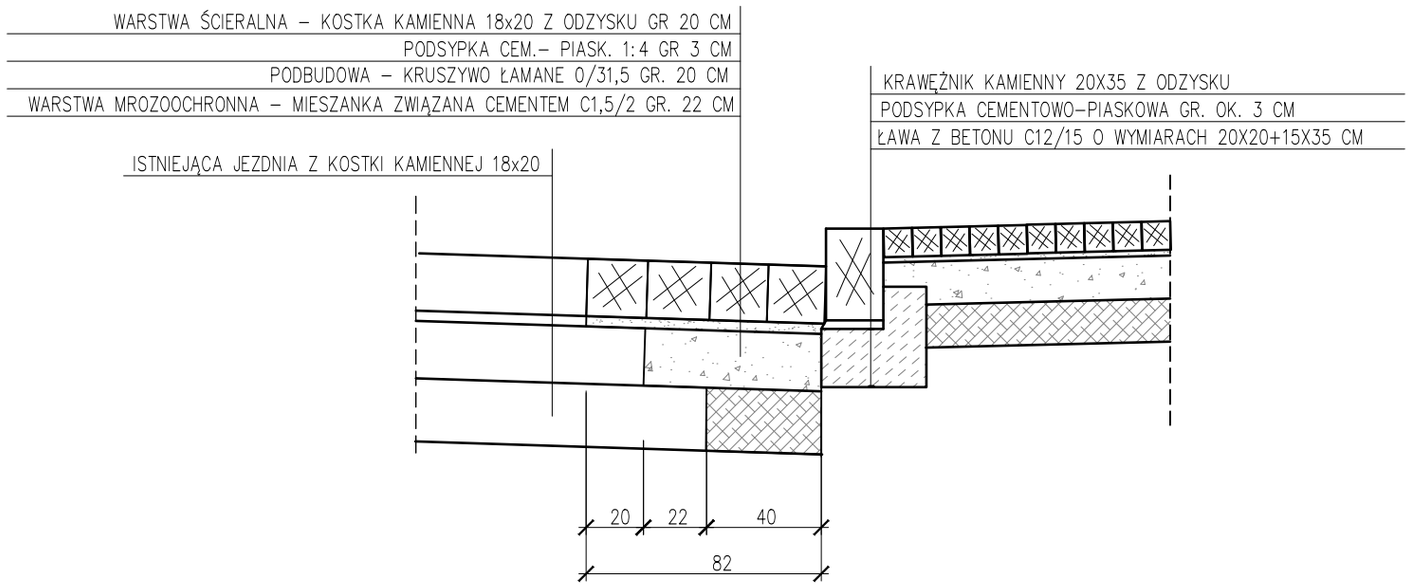

JEZDNIA – KOSTKA KAMIENNA 9/11

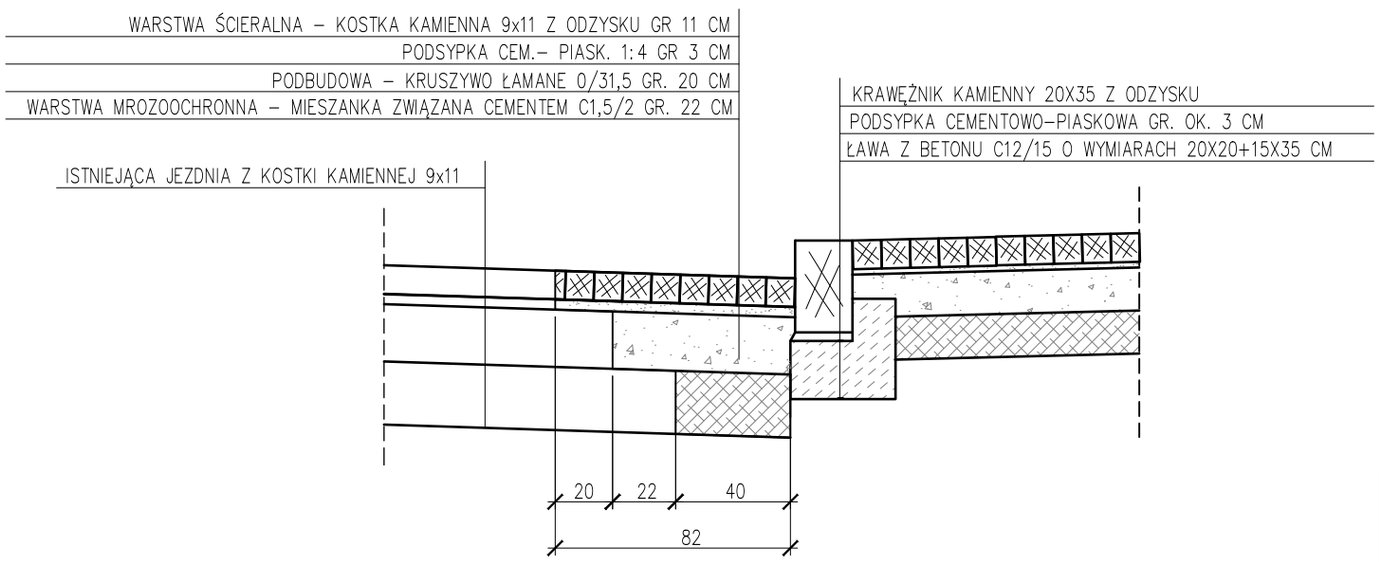

"BESKO" Elżbieta Staworko Bogdan Staworko s.c. Pracownia Projektowa

52-339 Wrocław ul.Słowińców 57 tel. / fax. 71/ 78-79-792

Inwestor: Gmina Wrocław pl. Nowy Targ 1-8, 50-141 Wrocław reprezentowana przez Zarząd Dróg i Utrzymania Miasta we Wrocławiu ul. Długa 49, 53-633 Wrocław			Stadium : PW
Obiekt: Przebudowa chodnika ul. Grunwaldzkiej po stronie północnej, wraz ze ścieżką prowadzącą dla osób niewidomych i niedowidzących od odcinku od ul. Reja do ul. Górnickiego we Wrocławiu			Data : 10.2021r
Nazwa rysunku: PRZEKROJE KONSTRUKCYJNE - REGULACJA KRAWĘŻNIKÓW			Skala : 1:50
Projektant: mgr inż.Paweł Brucko-Stempkowski	Nr uprawn. 4/ 02/DUW	Podpis :	Branża : drogi
Asystent: mgr inż. Anna Staworko		Podpis :	Nr rys. : D-06

PRZEKRÓJ A–A

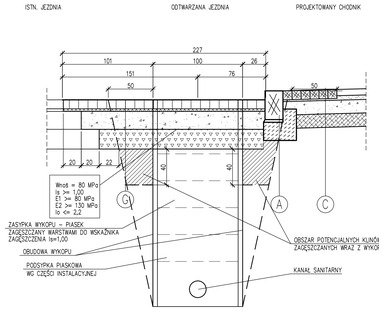

PRZEKRÓJ B–B

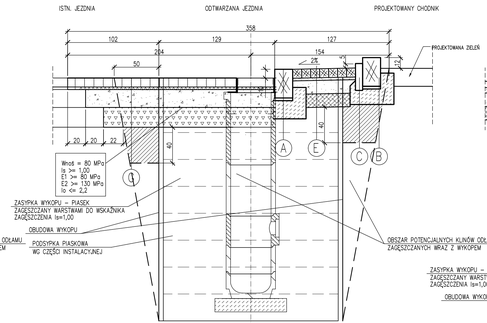

PRZEKRÓJ C–C

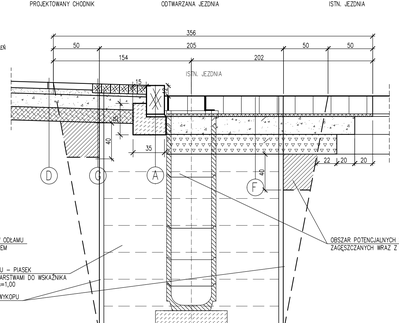

PRZEKRÓJ D–D

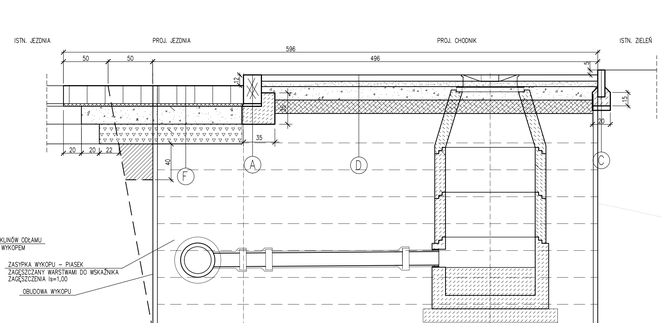

PRZEKRÓJ E–E

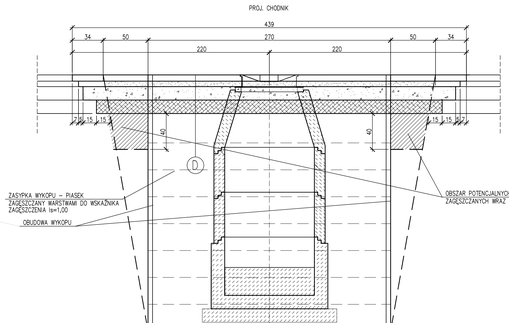

A

KRAWĘŻNIK KAMIENNY 20X35 Z ODZYSKU
PODSYPKA CEMENTOWO–PIASKOWA GR. OK. 3 CM
ŁAWA Z BETONU C12/15 O WYMIARACH 20X20+15X35 CM

B

KRAWĘŻNIK KAMIENNY 20X35 WBUDOWANY CO 1 M
PODSYPKA CEMENTOWO–PIASKOWA GR. OK. 3 CM
ŁAWA Z BETONU C12/15 O WYMIARACH 20X20+15X35 CM

C

OBRZEŻE BETONOWE 8X30
PODSYPKA – CEMENTOWO–PIASKOWA 1:3 GR. 3 CM
ŁAWA Z BETONU C12/15 O WYMIARACH 15X20 CM

D

WARSTWA ŚCIERALNA – PŁYTKI BETONOWE 50x50 GR. 7 CM
PODSYPKA – CEMENTOWO–PIASKOWA 1:3 GR. 5 CM
PODBUDOWA – KRUSZYWO ŁAMANE 0/31,5 GR. 15 CM
WARSTWA WZMACNIAJĄCA – MIESZANKA ZWIĄZANA CEMENTEM C1,5/2,0 GR. 15 CM

E

WARSTWA ŚCIERALNA – KOSTKA KAMIENNA 9/11, SPONOWANE SUCHA ZAPRAWĄ CEM.–PIASK.
PODSYPKA – CEMENTOWO–PIASKOWA 1:3 GR. 3 CM
PODBUDOWA – KRUSZYWO ŁAMANE 0/31,5 GR. 15 CM
WARSTWA WZMACNIAJĄCA – MIESZANKA ZWIĄZANA CEMENTEM C1,5/2,0 GR. 15 CM

F

WARSTWA ŚCIERALNA – KOSTKA KAMIENNA 18x20 Z ODZYSKU GR. 20 CM
PODSYPKA CEM.– PIASK. 1:4 GR. 3 CM
PODBUDOWA – KRUSZYWO ŁAMANE 0/31,5 GR. 20 CM
WARSTWA MROZOOCHRONNA – MIESZANKA ZWIĄZANA CEMENTEM C1,5/2 GR. 22 CM

G

WARSTWA ŚCIERALNA – KOSTKA KAMIENNA 9x11 Z ODZYSKU GR 11 CM
PODSYPKA CEM – PIASK. 1:4 GR 3 CM
PODBUDOWA – KRUSZYWO ŁAMANE 0/31,5 GR. 20 CM
WARSTWA MROZOOCHRONNA – MIESZANKA ZWIĄZANA CEMENTEM C1,5/2 GR. 22 CM

"BESKO" Elżbieta Staworko Bogdan Staworko s.c.
52-339 Wrocław ul.Słowników 57
Pracownia Projektowa
tel. / fax. 71/ 78-79-792

Zlecenie: Gmina Wrocław pl. Nowy Targ 1-8, 50-141 Wrocław reprezentowana przez Zarząd Dróg i Utrzymania Miasta we Wrocławiu ul. Długa 49, 53-633 Wrocław			Stadium: PW
Obiekt: Przebudowa chodnika ul. Grunwaldzkiej po stronie północnej, wraz ze ścieżką prowadzącą dla osób niewidomych i niedowidzących od odcinku od ul. Reja do ul. Górnickiego we Wrocławiu			Data: 08.2021r
Nazwa rysunku: OBUDOWA NAWIERCHNIA - PLAN SYTUACYJNY; PRZEKROJE			Skala: 1:250; 1:25
Projektował: mgr inż.Paweł Brucko-Stempkowski	Nr uprawn.: 4/ OD/DUW	Podpis :	Branża: drogi
Sprawdził: inż. Anna Staworko		Podpis :	Nr rys. D-07